	CFI Plan Fluor 20X
Artikelnummer	MRH00201 / MRH00205
Typ	Plan Fluor
Primärtechnik	Hellfeld
Immersionsmedium	Luft
Vergrößerung	20X
Numerische Apertur	0.5
Arbeitsabstand	2.1
Deckglasdicke	0.17

	CFI Plan Fluor 20X
Diagramm (mm)	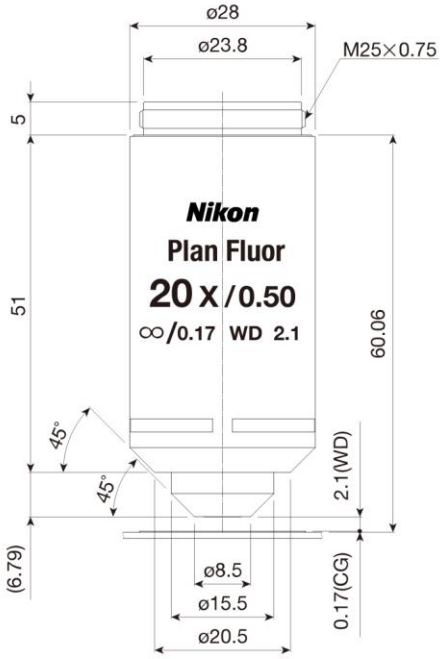
Kurve	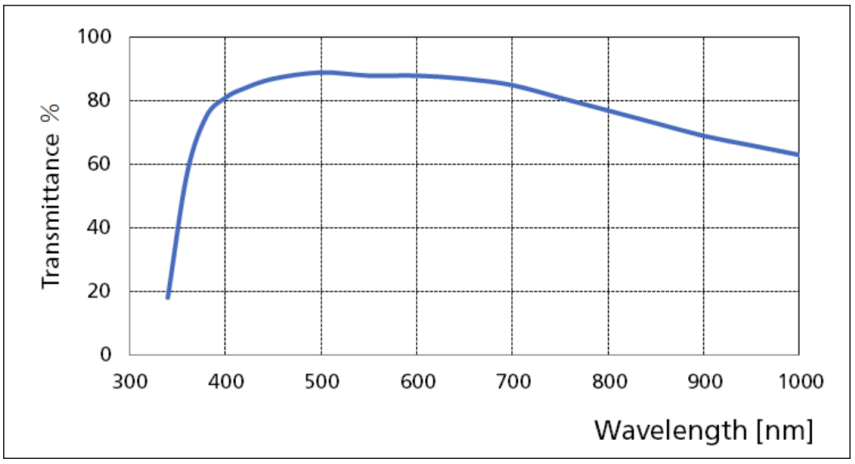

	CFI Plan Fluor 20X
Hellfeld	empfohlen für beste Ergebnisse
Dunkelfeld	Universalkondensor (trocken) und Dunkelfeldring, Dunkelfeldkondensor (trocken/Öl)
DIC	geeignet
Fluoreszenz (sichtbar)	empfohlen für beste Ergebnisse
Fluoreszenz (UV)	empfohlen für beste Ergebnisse
Fluoreszenz (NIR)	
Polarisieren	geeignet
Polarisation Methode	Einfache POL
Phasenkontrastring	
Phasenkontrast Art	

	CFI Plan Fluor 20X
Korrektionsring	
Gefedert	
Iris	
Langer Arbeitsabstand	
Ti2-E PFS-kompatibel	

	CFI Plan Fluor 20X
Asbest	
geklärtes Gewebe	
Klinisch / Labor	✓
Konfokal	
Ausbildung	
Laser-Falle/-Pinzette	
Multiphotonen	
SIM	
STORM	
Forschung	✓
TIRF	
Gewebekultur	